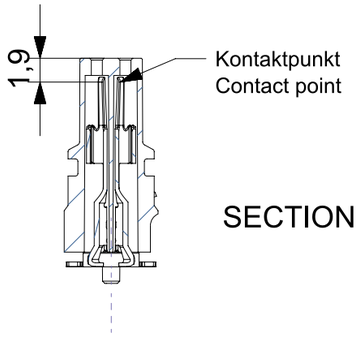

SECTION B-B

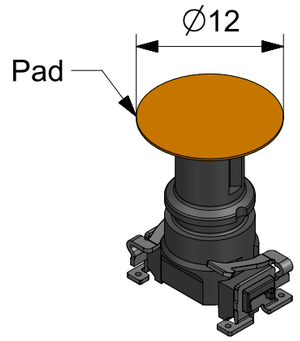

Verpackung im Gurt in Anlehnung an DIN IEC 60286-3
Tape on reel packaging based on DIN IEC 60286-3
Verpackungseinheit VPE: 100 Stück
Packing Unit PU: 100 pcs

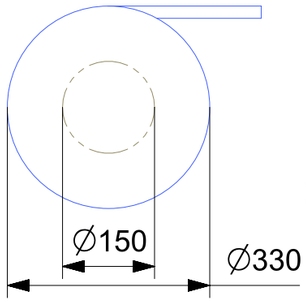

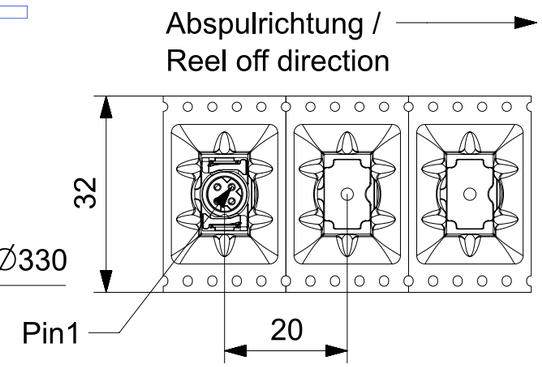

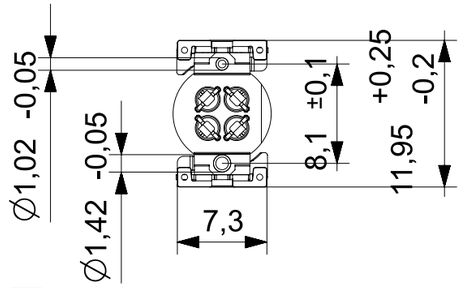

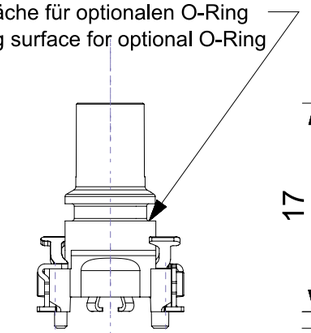

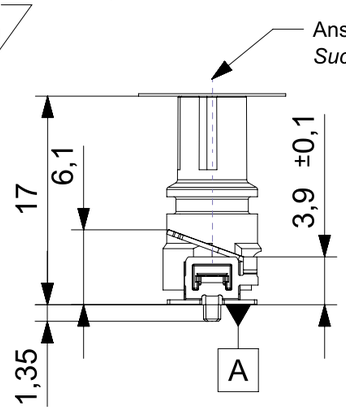

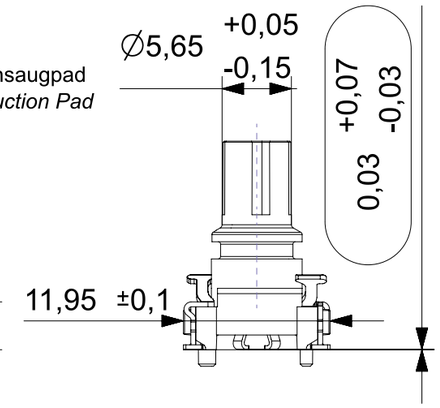

PCB Layout
PCB mit Lötstoplack / Solder resist

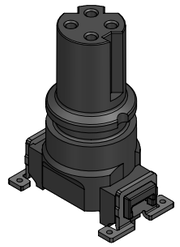

Ohne Schirm
w/o Shield

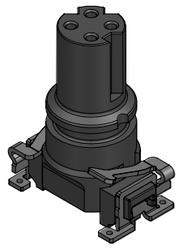

Mit Schirm
with Shield

RoHS - conform
REACH - conform

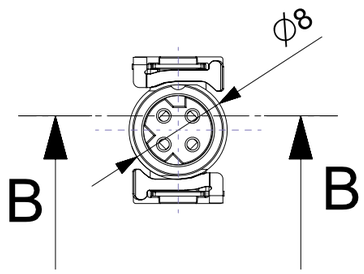

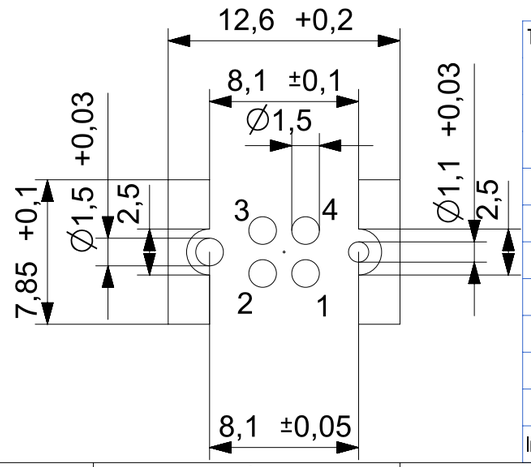

Ausrichtung

Artikel Nr. Part No.	Kodierung Coding	Kodierposition Codingposition	Schirm Shield	Pad Pad	Höhe L Hight L
42-28007000-P17-100	D4	0°	X	-	17mm
42-28007001-P17-100	D4	0°	X	X	17mm
42-28007010-P17-100	D4	0°	-	-	17mm
42-28007011-P17-100	D4	0°	-	X	17mm
Weitere Kodierpositionen auf Anfrage		X=0 0°			
		X=1 45°			
other coding positions upon request		X=2 90°			
		X=3 315°			

Toleranzen/tolerances
ISO 8015

Projektion/projection

Maßstab/scale: 1:1 (2:1)
Werkstoff/material: HT Plastic + Cu Alloy
Oberfläche mm²/surface mm²:
Veredelung/refinement: Au over Ni / Terminals Sn
Gewicht/weight: 1,7g w/o Shield / 1,8g with Shield

Maßangaben in/dimensions units: **mm**

	Datum/date	Name
Bearbeiter/drawn:	13.07.2024	F.Köszegi
Geprüft/checked:	13.07.2024	M.Schock

Index	Änderung/change	Datum/date	Name
01	Freigabe	13.07.2024	F.Köszegi

PROVERTHA®
CONNECTORS, CABELS & SOLUTIONS

Benennung/name
M8 SMD SlimLine
D4 Buchse / Female

Zeichnungs-Nr./drawing number
42-28007000-P_01
1 / 1

Ersatz fuer/substitute to:

The reproduction, distribution and utilization of this document as well as the communication of its contents to others without express authorization is prohibited. Offenders will be held liable for the payment of damages. All rights reserved in the event of the grant of a patent, utility model or design.

Weitergabe sowie Vervielfältigung dieses Dokuments, Verwertung und Mitteilung seines Inhalts sind verboten, soweit nicht ausdrücklich gestattet. Zuwiderhandlungen verpflichten zu Schadenersatz. Alle Rechte für den Fall der Patent-, Gebrauchsmuster- oder Geschmacksmustereintragung vorbehalten.