The reproduction, distribution and utilization of this document as well as the communication of its contents to others without express authorization is prohibited. Offenders will be held liable for the payment of damages. All rights reserved in the event of the grant of a patent, utility model or design.

Weitergabe sowie Vervielfältigung dieses Dokuments, Verwertung und Mitteilung seines Inhalts sind verboten, soweit nicht ausdrücklich gestattet. Zuwiderhandlungen verpflichten zu Schadenersatz. Alle Rechte für den Fall der Patent-, Gebrauchsmuster- oder Geschmacksmustereintragung vorbehalten.

Verpackung im Gurt in Anlehnung an DIN IEC 60286-3
Tape on reel packaging based on DIN IEC 60286-3
Verpackungseinheit VPE: 100 Stück
Packing Unit PU: 100 pcs

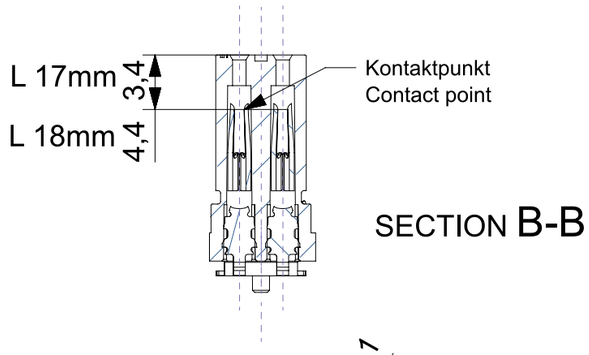

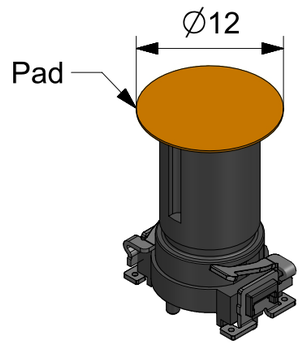

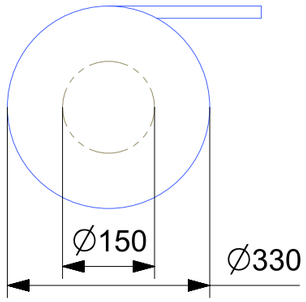

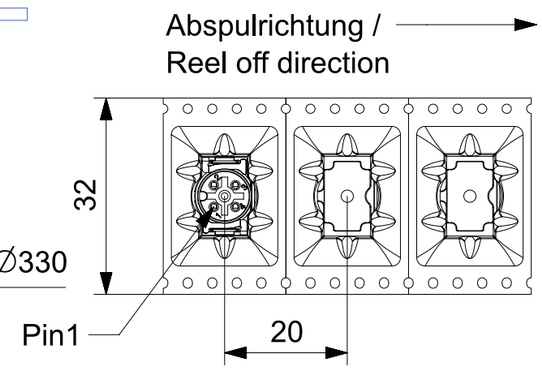

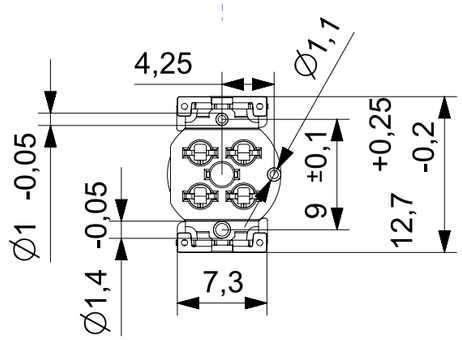

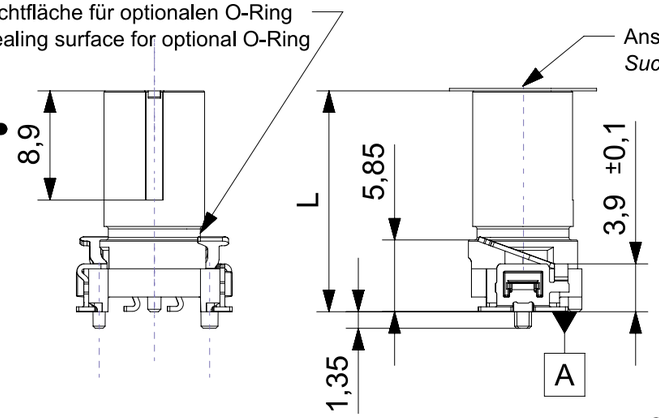

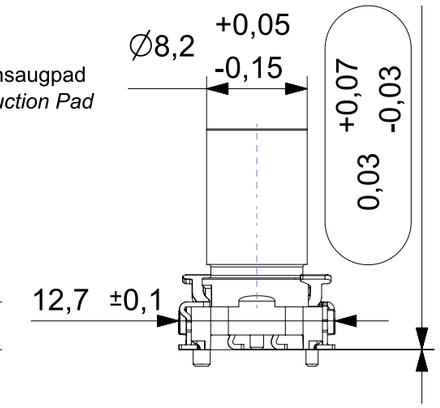

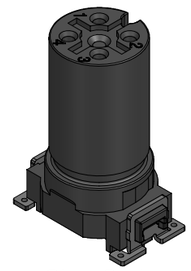

Ohne Schirm
w/o Shield

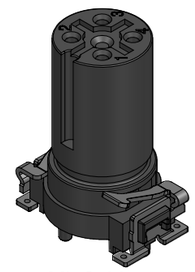

Mit Schirm
with Shield

RoHS - conform
REACH - conform

Artikel Nr. Part No.	Kodierung Coding	Kodierposition Codingposition	Schirm Shield	Pad Pad	Höhe L Hight L
42-25001000-P18-100	A4	0°	X	-	18mm
42-25001001-P18-100	A4	0°	X	X	18mm
42-25001010-P18-100	A4	0°	-	-	18mm
42-25001011-P18-100	A4	0°	-	X	18mm
42-25001000-E17-100	A4	0°	X	-	17mm
42-25001001-E17-100	A4	0°	X	X	17mm
42-25001010-E17-100	A4	0°	-	-	17mm
42-25001011-E17-100	A4	0°	-	X	17mm
Weitere Kodierpositionen auf Anfrage		X=0 0°			
		X=1 45°			
other coding positions upon request		X=2 90°			
		X=3 315°			

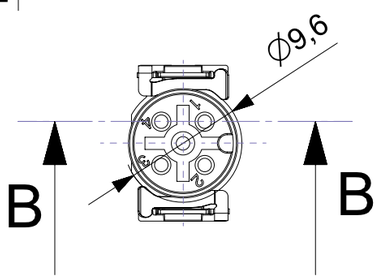

PCB Layout
PCB mit Lötstoplack / Solder resist

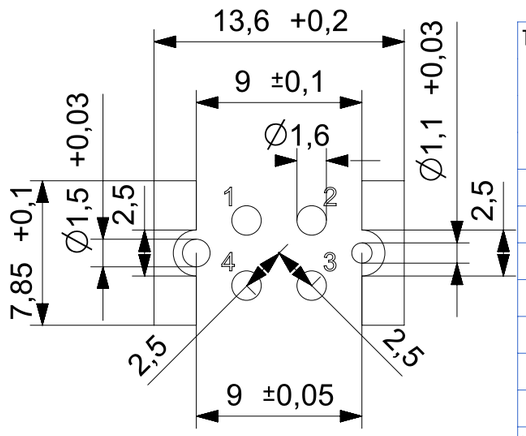

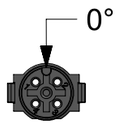

Ausrichtung

Toleranzen/tolerances	Projektion/projection	Maßstab/scale: 1:1 (2:1)
ISO 8015		Werkstoff/material: HT Plastic + Cu Alloy
		Oberfläche mm²/surface mm²:
		Veredelung/refinement: Au over Ni / Terminals Sn
	Maßangaben in/dimensions units: mm	Gewicht/weight: 1,7g w/o Shield / 1,8g with Shield
	Datum/date / Name	Benennung/name
	Bearbeiter/drawn: 31.07.2024 F.Köszegi	**M12 SMD SlimLine**
	Geprüft/checked: 31.07.2024 M.Schock	A4 Buchse / Female
	PROVERTHA® CONNECTORS, CABELS & SOLUTIONS	Zeichnungs-Nr./drawing number ########
		42-25001000-P_01 1 / 1
01 Freigabe 31.07.2024 F.Köszegi		
Index Änderung/change Datum/date Name	###################	Ersatz fuer/substitute to:

A3