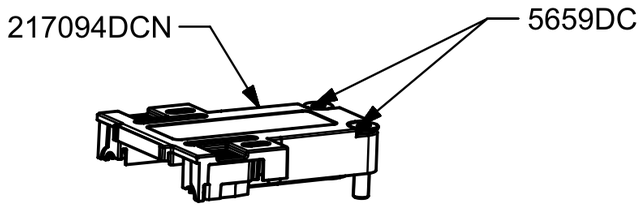

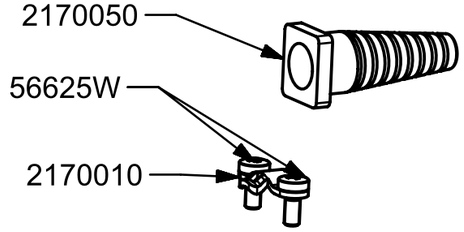

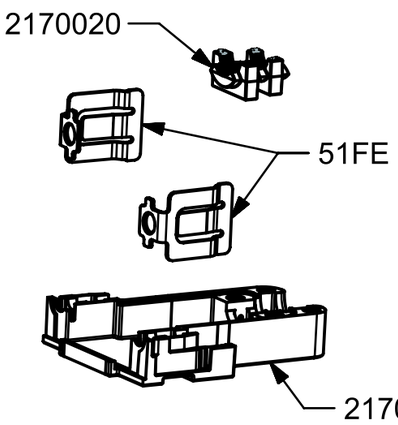

217093DCN

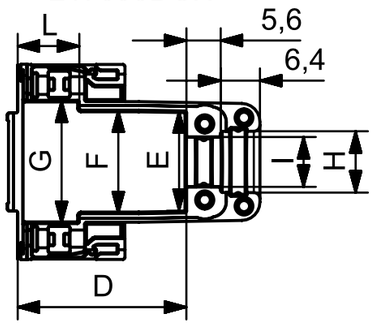

217094DCN

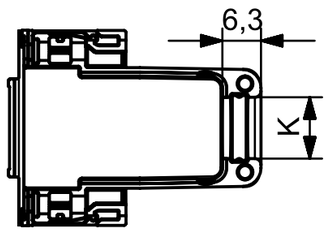

2170901DCN18VPE

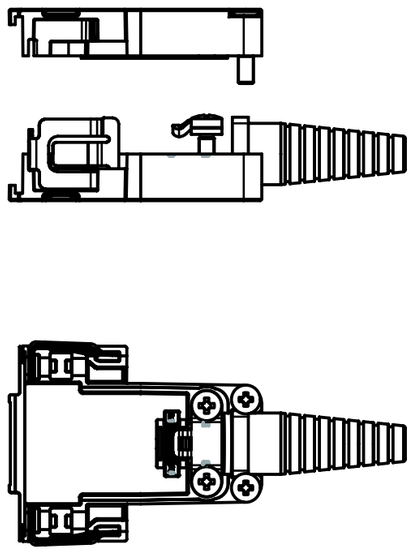

Oberseite mit Steg
Top part with bar

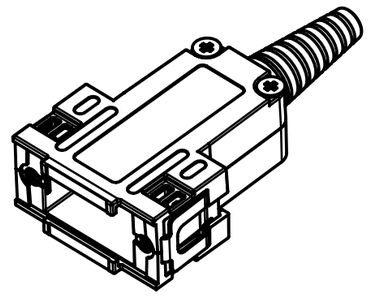

Unterseite mit Steg und PVH Logo
Bottom part with bar and PVH logo

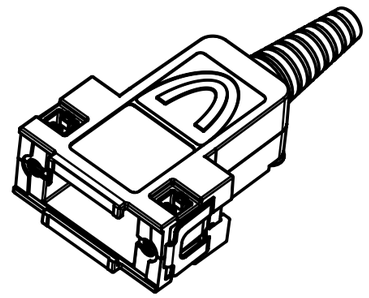

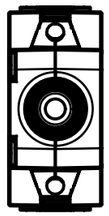

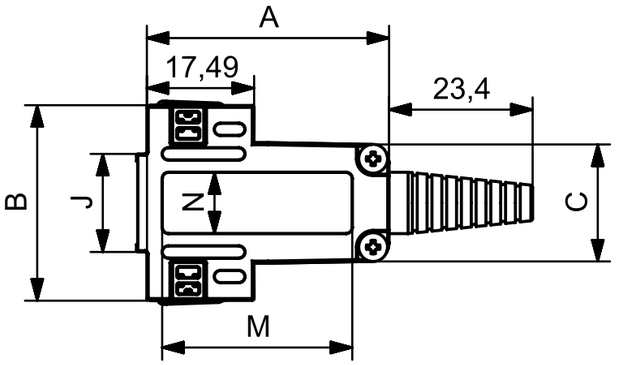

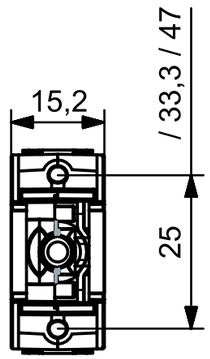

Material und Oberfläche/ material and plating
Gehäuse: Zn-Legierung vernickelt / housing : Zn alloy nickel-plated
Verriegelungsschraube: Stahl vernickelt / locking screws : steel nickel-plated
Alle anderen Schrauben: Stahl verzinkt /all other screws: steel zinc-plated
Halteclip: Edelstahl / retaining clip : stainless steel
Zugentlastungsbügel: Stahl verzinnt / strain relief clamp : steel tin-plated
Knickschutztülle: TPE / cable bushing: TPE
Kabelklemme / cable clamp: ø 3- 9,5 mm
Verpackungseinheit 50 Stück: VPE=000 - als Schüttgut, VPE=001 - als Set
Packing unit 50 pcs: VPE=000 - bulk packing, VPE=001 - as set

9, 15, 25pol.	Maß / Dimension in mm													
21725X	45,0	54	33,0	33,0	33,8	39,0	39,0	12,3	10,9	37,8	12,3	9,2	34,5	30,0
21715X	41,0	40,2	24,1	29,0	23,2	24,8	28,3	12,3	10,9	24,0	12,3	9,2	31,5	17,0
21709X	39,5	31,9	19,1	27,5	16,6	16,8	20,0	10,0	8,2	16,0	10,0	9,2	31,0	10,0
PVH-Artikel-Nr. PVH-article no.	**A**	**B**	**C**	**D**	**E**	**F**	**G**	**H**	**I**	**J**	**K**	**L**	**M**	**N**

01	Freigabe	17.11.2021	U.S.
Index	Änderung/change	Datum/date	Name

Toleranzen/tolerances: ±0,1

Projektion/projection

Maßangaben in/dimensions units: **mm**

	Datum/date	Name
Bearbeiter/drawn:	17.11.2021	U.Schulz
Geprüft/checked:	17.11.2021	M.Schock

PROVERTHA®
CONNECTORS, CABELS & SOLUTIONS

Kd.-Zg./custom.-drawing:

Maßstab/scale: 1:1 (5:1)
Werkstoff/material:
Oberfläche mm²/surface mm²:
Veredelung/refinement:
Gewicht/weight:
Benennung/name: **Flexlock 9pol Quick Lock**
Verriegelung IK Set
Zeichnungs-Nr./drawing number: **2170901DCN001-P_01**
Blatt/sheet: 1 / 1
Ersatz fuer/substitute to:

A3

The reproduction, distribution and utilization of this document as well as the communication of its contents to others without express authorization is prohibited. Offenders will be held liable for the payment of damages. All rights reserved in the event of the grant of a patent, utility model or design.

Weitergabe sowie Vervielfältigung dieses Dokuments, Verwertung und Mitteilung seines Inhalts sind verboten, soweit nicht ausdrücklich gestattet. Zuwiderhandlungen verpflichten zu Schadenersatz. Alle Rechte für den Fall der Patent-, Gebrauchsmuster- oder Geschmacksmustereintragung vorbehalten.